APPION
Star Performance

G5Twin™-EP

CYLINDER / CONDENSER

A2L COMPATIBLE

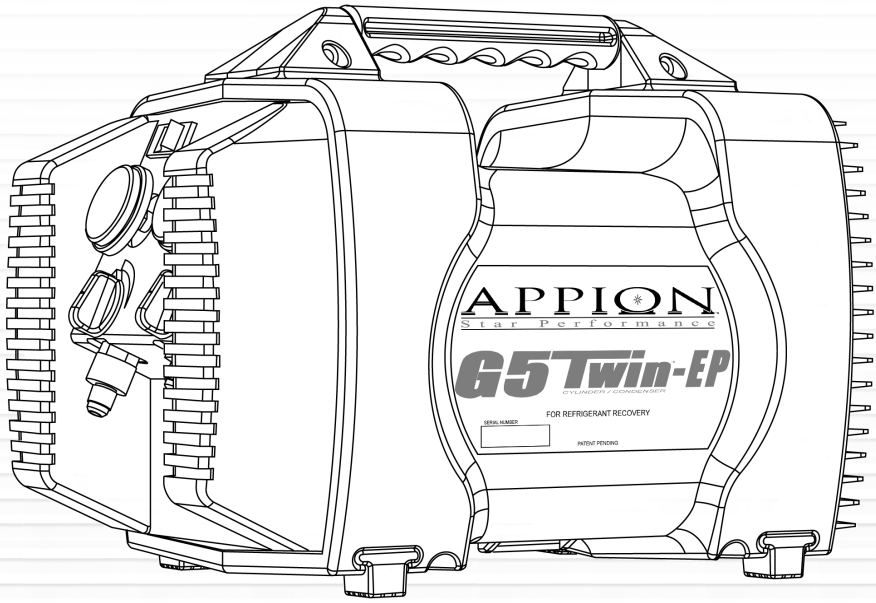

Bedienungsanleitung

COPYRIGHT 2004 - APPION INC - ALLE RECHTE VORBEHALTEN

Warnungen und Sicherheitsinformationen

Diese Maschine ist für eine Nutzung durch zertifiziertes Fachpersonal bestimmt.

Wenn Sie diese Maschine nutzen oder mit Kühlmitteln arbeiten, tragen Sie immer Handschuhe und Augenschutz.

Lesen Sie alle Sicherheitsdatenblätter (SDB) für jegliche Zusammenstellungen, die Sie wahrscheinlich vorfinden werden. Eine Unterlassung dieser Maßnahme kann zu einer Verletzung oder zum Tod führen.

Um die Feuergefahr zu reduzieren, müssen Verlängerungskabel mindestens 12AWG [amerikanische Norm für Drahtquerschnitte] lang sein und nicht länger als 4,5 m (15 ft). Dieses Gerät sollte in Bereichen verwendet werden, deren mechanische Ventilation mindestens vier Mal pro Stunde die Luft komplett austauscht oder es sollte mindestens 45 cm (18 inch) über dem Boden angebracht sein. Verwenden Sie das Gerät nicht in der Nähe von offenen oder ausgelaufenen Benzinkanistern oder anderen leicht entflammbaren Flüssigkeiten.

Diese Maschine verdichtet und pumpt flüssige und gasförmige Kühlmittel unter hohem Druck (Druckabsicherung auf 550psi +/- 20psi gesetzt) und kann sehr gefährliche Bedingungen schaffen. Diese Maschine sollte nur von Technikern benutzt werden, die fachlich ausgebildet und im sicheren Umgang mit Kühlmitteln und dem Rückgewinnungsprozess zertifiziert sind.

Sicherheit der Kühlmittel-Lagerbehälter

Stellen Sie sicher, dass Sie in einem Bereich mit guter Lüftung arbeiten. Das Einatmen von Kühlmitteln ist gefährlich und kann zu Verletzungen oder zum Tod führen.

Nutzen Sie nur DOT CFR Title 49 oder UL abgenommene Lagerbehälter für rückgewonnene Kühlmittel.

Die Zylinder für die Kühlmittel-Rückgewinnung wurden für verschiedene Druckverhältnisse entwickelt. Übersteigen Sie niemals den Arbeitsdruck für den Zylinder, mit dem Sie arbeiten.

Niemals die Lagerbehälter überfüllen. Sicherheitsvorgaben erfordern, dass Behälter nie über 80 % ihrer Kapazität mit Flüssigkeit gefüllt werden dürfen. Kühlmittel dehnen sich bei einer Erhitzung aus und Behälter können bei Überfüllung explodieren.

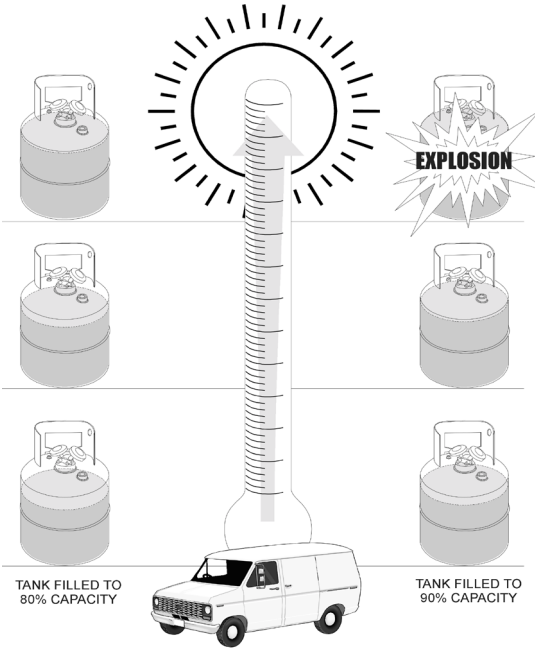

OVERFILLED TANKS CAN EXPLODE DUE TO
LIQUID REFRIGERANT EXPANDING WHEN HEATED

Maschinennutzung

Vorsicht: Nutzen Sie immer eine geerdete 3-Stift Steckdose.
Vorsicht: Öffnen Sie Ventile aus Sicherheitsgründen und wegen möglicher Lecks immer langsam.
Der Appion G5Twin hat einen internen 38 bar Druckausschalter, um die Maschine vor einer Beschädigung zu schützen. Dies verhindert nicht die Überfüllung der Behälter.

Um die Rückgewinngeschwindigkeiten zu maximieren: Für maximale Durchflussleistung nutzen Sie Schläuche mit 0,95 cm (3/8 inch) an allen Orten, wobei der Einlass-Schlauch der wichtigste ist. Stellen Sie für die Drück/Zieh-Methode sicher, dass Sie einen Schlauch mit 0,95 cm verwenden (für die Flüssigkeit) vom System zum Lagerbehälter und einen Schlauch mit 0,95 cm vom Dampfzugang des Lagerbehälters zum Einlass des G5 Twin (für maximale Durchflussleistung). Wenn das Kühlmittel sauber ist, entfernen Sie alle Filter und Siebe für einen maximalen Ausstoß flüssiger und gasförmiger Kühlmittel. Bei der Nutzung eines 0,95 cm Schlauchs zum Pumpen einer reinen Flüssigkeit, kann eine leichte Drosslung des Einlassventils vielleicht dabei helfen, den Kompressorenlärm unter bestimmten Bedingungen zu verringern; das ist aber nicht vorgeschrieben. Nutzen Sie immer die kürzesten Schläuche, die möglich sind, und entfernen Sie jegliche "Schrader"-artigen Ventile und Druckreduktoren aus den Schläuchen und Zugangsverbindungen, das diese den Rückgewinnungsprozess spürbar verlangsamen werden.

Für die besten Ergebnisse nutzen Sie die Behälterkühlmethode, um den Hauptdruck am Rückgewinnungsbehälter zu senken und so das größtmögliche Vakuum zu erreichen. Hinweis: Das wird nur funktionieren, wenn sich schon etwas Flüssigkeit im Behälter befindet. Wenn sich keine Flüssigkeit im Behälter befindet, nutzen Sie einen Behälter, der komplett entleert wurde.

Standard-Wiederherstellungsprozess

Hinweis: Es muss eine Messung durchgeführt werden, um zu verhindern, dass der Behälter überfüllt wird.
Hinweis: Nutzen Sie einen Innenfilter, wenn Sie schmutziges Kühlmittel abpumpen.
Hinweis: Überprüfen Sie jedes Mal, dass das Schmutzsieb (am Einlasszugang) sauber ist, bevor Sie mit der Arbeit beginnen. Dieses Sieb verhindert eine Beschädigung des Geräts durch Schmutz, der vielleicht den Innenfilter passiert hat. Wenn Sie schmutziges Kühlmittel abpumpen, kann das Sieb schnell verstopfen und den Vorgang verlangsamen, wenn Sie keinen Innenfilter verwenden.

1. Richten Sie die Maschine so wie im untenstehenden Diagramm beschrieben ein. Stellen Sie sicher, dass alle Verbindungen fest sitzen.
   A. Verbinden Sie die obere Seite (High Side) des Klimasystems mit der oberen Seite (High Side) der Verteilerstation.
   B. Verbinden Sie die untere Seite (Low Side) des Klimasystems mit der unteren Seite (Low Side) der Verteilerstation.
   C. Verbinden Sie den zentralen Zugang der Verteilerstation mit dem Einlasszugang des Appion G5Twin.
   D. Verbinden Sie den Auslass des Appion G5Twin mit dem Flüssigkeitszugang des Rückgewinnungszylinders.

2. Schließen Sie den Appion G5Twin an eine 230 VAC 2,5 mm2-Steckdose an, indem Sie ein 12AWG-Kabel (Minimum) nutzen, das nicht länger ist als 4,5 m (15 ft).

3. Stellen Sie sicher, dass das Einlassventil des Appion G5Twin geschlossen ist; das wird es dem Kompressor erleichtern, anzuspringen, wenn der Strom eingeschaltet wird.

4. Öffnen Sie die Flüssigkeitszugänge des Rückgewinnungszylinders und das Auslassventil des Appion G5Twin.

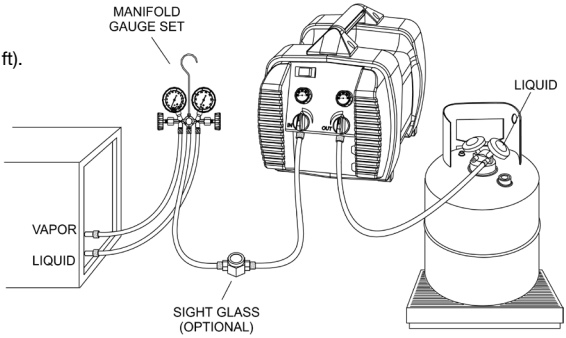

Standard-Wiederherstellungsprozess fortgesetzt

5. Öffnen Sie den Flüssigkeitszugang der Manometer an der Verteilerstation. Indem Sie die Flüssigkeit zuerst entfernen, beschränken Sie die Rückgewinnungszeit auf ein Minimum.

6. Schalten Sie den G5Twin mit dem Ein/Aus-Schalter auf der vorderen Bedienplatte ein. Der Kompressor und der Ventilator sollten starten.

7. Öffnen Sie langsam das Einlassventil des Appion G5Twin.

8. Wenn die gesamte Flüssigkeit entfernt wurde, öffnen Sie langsam den Dampfzugang der Manometer an der Verteilerstation. Beide Ventile zum System sollten jetzt vollständig geöffnet sein, um den Dampffluss zu maximieren.

9. Lassen Sie das Gerät laufen, bis das Vakuum, das die EPA [US-Umweltschutzbehörde] vorschreibt, erreicht wurde.

10. Schließen Sie beide Ventile der Manometer an der Verteilerstation und des Appion G5Twin.

11. Stellen Sie die Maschine aus.

12. Schließen Sie die Ventile des Rückgewinnungszylinders und trennen Sie die Schläuche vom Gerät

Drücken/Ziehen Rückgewinnungs-Methode (Für große Mengen flüssigen Kühlmittels)

Hinweis: Es muss eine Messung durchgeführt werden, um zu verhindern, dass der Behälter überfüllt wird.

Die Drück/Zieh-Methode ist nützlich für die Rückgewinnung großer Mengen von Kühlmittel aus einem System. Das wird nur bei großen Systemen funktionieren, bei denen die Flüssigkeit leicht zugänglich ist. Versuchen Sie das nicht bei Systemen, die weniger als 2,3 kg (15 lbs) an Kühlmittel enthalten, außer das System hat einen Empfangsbehälter. Andernfalls könnte es unter Umständen nicht richtig funktionieren.

Vorsicht: Wenn die Entleerung beginnt, kann es auch nach einer Abschaltung der Maschine zu einer fortgesetzten Befüllung des Behälters kommen. Um eine Überfüllung zu verhindern, müssen Sie sicherstellen, dass Sie nach der Fertigstellung alle Ventile am Behälter und am System schließen.

1. Richten Sie die Maschine so wie im untenstehenden Diagramm beschrieben ein. Stellen Sie sicher, dass alle Verbindungen fest sitzen.
   A. Verbinden Sie die obere Seite des Systems (High Side) mit dem Auslasszugang des Appion G5Twin.
   B. Verbinden Sie die untere Seite des Systems (Low Side) mit dem Flüssigkeitszugang des Rückgewinnungs behälters.
   C. Verbinden Sie den Appion G5Twin Einlasszugang mit dem Dampfzugang des Rückgewinnungsbehälters.

   Hinweis: Halten Sie die Ventile an Behälter und System zu dieser Zeit geschlossen.
   Hinweis: Bei R22 and R410a nutzen Sie bitte ein Blatt Papier, um die Luftzufuhr zu blockieren, damit keine Kondensation stattfinden kann.
   Gas zu Flüssigkeit - damit die Drück/Zieh-Durchflussleistung erhöhen.

2. Öffnen Sie langsam die Ventile des Appion G5Twin.

3. Schalten Sie die Stromzufuhr zum Appion G5Twin an.

4. Öffnen Sie langsam die Ventile des Behälters und des Systems. Die Flüssigkeit sollte jetzt beginnen, sich aus dem System zurückzuziehen. Sie können den Verlauf über ein inneres Sichtfenster überprüfen.

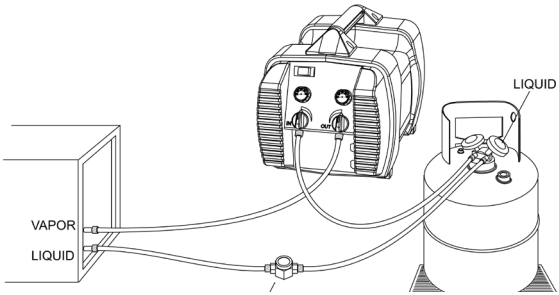

5. Wenn die ganze Flüssigkeit entleert wurde, stellen Sie den Appion G5Twin ab und schließen Sie alle Ventile.

6. Sie können jetzt dazu übergehen, den verbliebenen Dampf mit der Standardrückgewinnungsmethode zu entfernen.

Behälter-Kühlmethode (Optional)

Damit diese Methode funktioniert, müssen Sie mindestens 2,3 kg (5 lbs.) des flüssigen Kühlmittels im L agerbehälter haben.

1. Schließen Sie die Schläuche wie abgebildet an.
   A. Verbinden Sie den Einlass des Appion G5Twin mit dem Dampfzugang des Rückgewinnungszylinders.
   B. Verbinden Sie den Auslass des Appion G5Twin mit dem Flüssigkeitszugang des Rückgewinnungszylinders.

2. Öffnen Sie alle Ventile.

3. Starten Sie die Maschine.

4. Drosseln Sie das Auslassventil, damit der Auslassdruck wenigstens 6,9 bar größer (aber niemals größer als 20,5 bar) als der Einlassdruck ist.

5. Laufen lassen, bis der Behälter kalt ist.

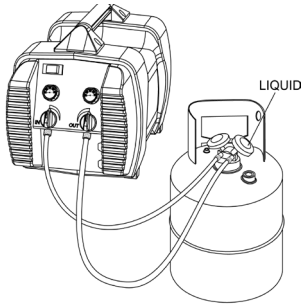

Alternatives Kühlungs-Setup (Optional)

Indem Sie Ihr Gerät wie abgebildet aufbauen, ist eine gegebenenfalls nötige Kühlung während des Rückgewinnungsprozess möglich.

Normale Rückgewinnung:
A. Dampfventil des Behälters - Geschlossen

Kühlung des Behälters:
A. Dampfventil des Behälters - Offen
B. Manometer an der Verteilerstation - Beide geschlossen
C. Folgen Sie den obenstehenden Schritten 3-5, um den Behälter zu kühlen

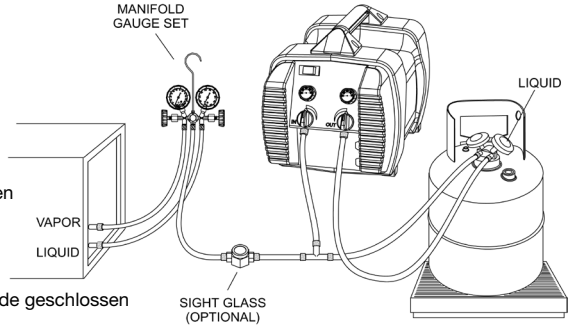

Entfernen nicht-kondensierbarer Inhaltsstoffe aus Lagerbehältern

Der Behälter muss mindestens 24 Stunden ungestört stehen bleiben, damit die gesamte Luft sich nach oben bewegen kann.

Verbinden Sie eine Verteilerstation mit Manometern mit dem Behälter und prüfen Sie den Druck am Auslasszugang.

Schlagen Sie das Kühlmittel, das Sie nutzen, in einer Kühlmittel-Temperatur- und Drucktabelle nach und nutzen Sie die Temperatur der Umgebungsluft, um zu bestimmen, wie hoch der Behälterdruck sein sollte. Wenn der Behälterdruck höher als der Druck in der Tabelle ist, öffnen Sie die Dampföffnung langsam und lassen Sie etwas Überdruck ab, bis der Druck bei etwa 3,5 bar über dem in der Tabelle angegebenen Druck liegt.

Schließen Sie die Ventile und lassen Sie den Behälter für etwa 10 Minuten ruhen. Wiederholen wenn nötig.

Austauschen der Kühlmittel

Wenn Sie zwischen verschiedenen Arten von Kühlmitteln wechseln, sollte jegliches Kühlmittel, dass sich noch in der Rückgewinnungsmaschine befindet, in einen stark entleerten Zylinder gesogen werden, bevor Sie mit dem Wechsel beginnen. Um dann jegliche Verunreinigung durch Vermischung zu verhindern, wird empfohlen, dass eine Vakuumpumpe an den Auslass des Appion G5 Twin angeschlossen wird (der Einlass sollte dabei geschlossen bleiben) und dazu genutzt wird, um die Maschine komplett zu entleeren. Wenn Sie nach der kompletten Entleerung der Rückgewinnungsmaschine mit dem zweiten Kühlmittel starten, öffnen Sie das Einlassventil nur langsam, um zu verhindern, das die Flüssigkeit in das komplett entleerte Gerät überschnell einströmt.

Hilfreiche Tipps

In nur wenigen Jahren hat die Kühlmittelrückgewinnung einen langen Weg zurückgelegt. Auf den ersten Blick ist es nur der Prozess der Entnahme des Kühlmittels aus einem System und die Einfüllung in einen Lagerbehälter.
Dieser einfache Prozess jedoch kann sehr schnell schwierig und zeitraubend werden, wenn nur ein paar Sachen übersehen werden. Es folgen ein paar kleine Hinweise und Richtlinien, die , wie wir über die Jahre gelernt haben, Ihnen Zeit sparen und Ihre Arbeit einfacher machen können.
Das Erste, was Sie tun müssen, ist es, die Menge und die Art des Kühlmittels zu bestimmen, das in dem System verwendet wird, an dem Sie arbeiten. Nutzen Sie einen DOT-geprüften Behälter, der für die hohen Druckbereiche geeignet ist, die bei R410a anfallen. Wenn das System eine Ausbrennung ist, müssen Sie einen speziellen Behälter verwenden, auf dem vermerkt ist, dass es sich um einen Ausbrennbehälter samt anderer unbekannter Gase handelt und Sie müssen eine Extra-Filtrierung vor der Rückgewinnung einsetzen. Diese Extra-Filtrierung schützt ihre Geräte vor Korrosion, die durch möglicherweise enthaltene Säuren verursacht wird.
Wenn das Gas im System relativ sauber oder neu ist, sollten Sie einen sauberen, neuen Behälter nutzen. Wenn das Kühlmittel recycelt werden soll oder Sie das Kühlmittel nach der Wartung wieder zurück in das System einlassen, sollten Sie einen Behälter mit der gleichen Art an Kühlmittel darin verwenden. Ein Hinweis zur Vorsicht: Wenn Sie viele verschiedene Gase nutzen und Sie nur einen einzigen Behälter besitzen, können Sie leicht Ärger mit der Umweltschutzbehörde bekommen. Sie sollten mindestens einen Behälter für jede Art von Kühlmittel besitzen, das sie warten werden, und einen Ersatzbehälter für unbekannte Gase und ausgebrannte Systeme.

Planen Sie voraus
Es ist wichtig, die Menge des Kühlmittels zu wissen, das rückgewonnen werden soll. Nicht nur für Lagererfordernisse, sondern auch für den Rückgewinnungsprozess selbst. Zum Beispiel werden die meisten Systeme, die mehr als 2,3 kg (5 lbs) an Kühlmittel enthalten, sehr wahrscheinlich Bereiche haben, an denen Flüssigkeiten eingeschlossen werden können.
Das Geheimnis für eine schnelle Rückgewinnung ist es, alle Flüssigkeiten zuerst zu entfernen und dann die verbliebenen Gase. Leider sind viele auf dem Markt befindliche Systeme nicht "rückgewinnungsfreundlich". Das heißt, dass sich die Zugangsöffnungen nicht am tiefsten Punkt im System befinden. Wenn Sie regelmäßige Instandhaltungsarbeiten an diesen Maschinen durchführen, tun Sie gut daran, Zugangsöffnungen am tiefsten Punkt im System neu zu installieren. Das wird die Zeit, die Sie für den Rückgewinnungsprozess benötigen, stark reduzieren.

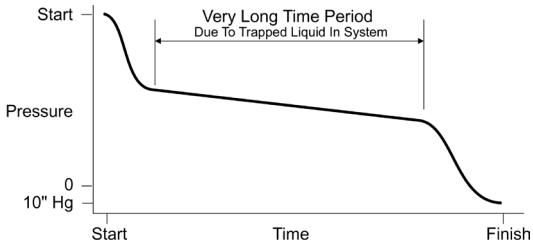

Wenn das System keine Zugangsöffnungen am tiefsten Punkt hat, können Sie auch eine Heißluftpistole nutzen, um die restliche Flüssigkeit herauszukochen. Suchen Sie nach Bereichen, an denen sich Frost oder Kondensationsflüssigkeit bildet. Das ist ein guter Indikator, dass sich dort noch Restflüssigkeit befindet. Jegliche Restflüssigkeit wird die Zeit, die sie für den Rückgewinnungsprozess benötigen, stark verlängern, so wie im untenstehenden Diagramm dargestellt.
Wenn Sie sicher sind, dass sich noch Restflüssigkeit im System befindet, Sie sie aber nicht finden können, kann sich der Rest auch in einem Bereich befinden, den Sie nicht einsehen können. Wenn dies der Fall ist, schalten Sie wenn möglich den Systemkompressor an und lassen Sie ihn für einige Sekunden laufen. Das sollte die Flüssigkeit in einen anderen Bereich des Systems bewegen und im Verlauf der Bewegung die Flüssigkeit so erwärmen, dass Sie verkocht.

Schläuche und Ventile

Andere wichtige Faktoren, um Rückgewinnungszeiten gering zu halten, sind Schläuche und Schrader-Ventile. Je größer der Schlauch ist, umso weniger Widerstand wird dem Fluss des Kühlmittels entgegenstehen und die Rückgewinnungszeit wird sich verringern. Selbst wenn Sie eine Verbindung zu einem Anschluss von 0,64 cm (1/4 inch) herstellen, wird die Nutzung eines Schlauchs mit 0,95 cm (3/8 inch) die benötigte Zeit für den Rückgewinnungsprozess verringern.

Hilfreiche Tipps Fortsetzung

Überprüfen Sie auch die Gummidichtungen am Ende des Schlauches auf mögliche Beschädigungen. Wenn sich die Dichtung abnutzt und verformt, kann das zu einem Widerstand führen, wenn sie an ein ausgeweitetes Anschlussstück festgezogen und das System so in ein Vakuum gesogen wird.

Schrader-Ventile werden auch einen Widerstand erzeugen und dadurch den Rückgewinnungsprozess verlängern. Entfernen Sie alle Schrader-Ventile vorher aus ihren Verbindungen. Sie können bei den meisten Großhändlern ein Entfernungswerkzeug bekommen, das die Dichtung unbeschädigt lässt. Druckreduktoren im Endstück des Schlauchs sollten ebenfalls entfernt werden. Beide Dinge können, wenn Sie drin belassen werden, dazu führen, dass kurze Jobs mehrere Stunden dauern.

Stellen Sie sich vor, sie trinken Wasser durch einen 0,64 cm (1/4 inch) und 0,91 m (3-ft) langen Strohhalm. Jetzt klemmen Sie das Ende ein bisschen ab und Sie bekommen eine Vorstellung davon, welche Arbeit Ihre Rückgewinnungsmaschine gerade zu leisten versucht Die Nutzung größerer Schläuche ohne Widerstände wird es Ihrer Maschine einfacher machen und es Ihnen erlauben, schneller fertig zu werden.

Verlängerungskabel und geringe Voltzahlen

Rückgewinnungsmaschinen arbeiten am besten, wenn die Voltzahl, die an der Maschine anliegt (während des Durchlaufs) zwischen 220 - 230 Volt liegt. Geringer Voltzahlen können zu Schwierigkeiten bei Startversuchen unter Hochdruckbedingungen führen. Wenn Sie geringe Voltzahlen an ihrer Stromquelle anliegen haben, kann es sein, dass Sie den Gegendruck etwas absenken müssen, um den Start des Geräts zu ermöglichen.

Überprüfen Sie, dass die Voltzahl, die an Ihrer Stromquelle anliegt, zum Gerät passt. Bitte beachten Sie, dass an den Kreislauf viele andere Dinge angeschlossen sein können, wie zum Beispiel Lichtanlagen, Geräte oder andere Motoren. Alle diese Extrabelastungen des Kreislaufs führen zu einer niedrigeren Voltzahl und einer reduzierten Leistung.

Lange und dünne Verlängerungskabel enthalten dem Motor genauso die nötigen Voltzahlen vor und können zu einer sehr gefährlichen Überhitzung des Motors und des Verlängerungskabels führen.

Pflege und Instandhaltung

Nutzen Sie für schmutzige Flüssigkeiten immer einen Innenfilter am Einlass des Appion G5Twin. Kühlmittel agieren wie ein Lösungsmittel und können Schmutz und Ablagerungen ansammeln, wenn sie aus einem System gepumpt werden. Die Nichtanwendung eines Filters wird die Garantie Ihrer Maschine außer Kraft setzen und kann zu einer Beschädigung des Kompressors führen.

Der Appion G5Twin ist vom Werk mit einem Schmutzsieb am Einlass ausgestattet. Das ist die letzte Verteidigung für die Rückgewinnungsmaschine gegen jegliche Schmutzteile, die möglicherweise den Innenfilter passieren. Um die besten Ergebnisse zu erzielen wird empfohlen, das Sieb vor jeder Nutzung zu reinigen. Wenn es abgenutzt wird, ersetzen Sie es sofort.

Nutzen Sie Verlängerungskabel, die mindestens 12 AWG entsprechen und kürzer als 4,5 m (15 ft) sind. Kabel, die länger sind oder aus dünnerem Draht bestehen (small gauge wire), können den Motor überhitzen und könnten einen Brand verursachen.

Wenn der Appion G5Twin längere Zeit nicht genutzt werden sollte, wird empfohlen, dass er gereinigt und mit trockenem Stickstoff begast wird.

Reinigen und Austauschen des Siebs

1. Schrauben Sie das Gehäuse vom Einlasszugang.
2. Entfernen Sie das Sieb aus dem Gehäuse.
3. Reinigen Sie das Sieb und das Gehäuse gründlich. Wenn das Sieb beschädigt ist, ersetzen Sie es durch ein neues.
4. Legen Sie das saubere Sieb wieder in das Gehäuse und schrauben Sie es wieder an den Einlasszugang.

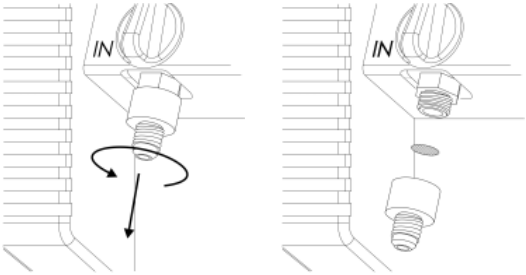

Ratgeber zur Fehlersuche

Vorsicht: Lesen Sie alle Sicherheitsinformationen in dieser Bedienungsanleitung und alle Sicherheitsdatenblätter (SDB) für das Kühlmittel, mit dem Sie arbeiten, bevor Sie die Maschine warten.

Symptom	Ursache	Lösung
Kompressor startet nicht.	Stromkabel nicht eingesteckt oder in eine schlechte Steckdose.	Überprüfen Sie das Stromkabel und versuchen Sie eine andere Steckdose.
	Maschine in Überdruckabschaltung.	Siehe untenstehende Symptome.
	Motor in thermischer Überlastung.	Lassen Sie den Motor abkühlen.
	Der 80 % Kapazitätssensor des Behälters schaltet die Maschine ab.	Überprüfen Sie, ob der Behälter voll ist. Überprüfen Sie den Sensor auf Versagen.
Der Kompressor versucht zu starten, gibt aber nur ein brummendes Geräusch von sich.	Geringe Voltzahl, die durch schlechte Stromquellen, zu dünne (small gauge) oder zu lange Verlängerungskabel verursacht wird.	Lokalisieren Sie eine bessere Steckdose, reduzieren Sie die Länge und nutzen Sie breite (heavy gauge) Verlängerungskabel.
	Zu viel Gegendruck auf den Kompressor.	Schließen Sie das Einlassventil, um jeglichen Gegendruck auf den Kompressor abzustellen.
Die Maschine pumpt bis zur Überdruckabschaltung.	Ein Ventil an der Maschine oder am Behälter ist geschlossen.	Überprüfen Sie, dass die Ventile offen und nicht verstopft sind.
	Widerstand im Auslass-Schlauch.	Überprüfen Sie den Schlauch auf Blockierungen und entfernen Sie jegliche Druckreduktoren aus dem Schlauch. Vermindern Sie den Druck des Auslass-Schlauchs, um den Schalter wieder umzulegen.
Pumpt Flüssigkeiten langsam.	Widerstand im Fluss.	Nutzen Sie die richtigen Größen für die Schläuche und entfernen Sie wenn möglich alle Druckreduktoren und Schrader-Ventile.
	Restflüssigkeit im System.	Lassen Sie den Systemkompressor für ein paar Sekunden laufen, um die eingeschlossene Flüssigkeit in einen anderen Beriech zu bewegen.

Elektrische Diagramme

Appion G5Twin Standardverkabelung

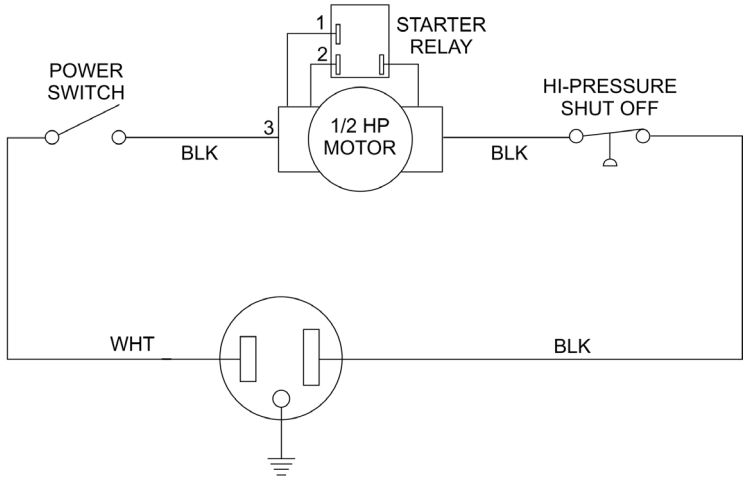

Appion G5Twin mit optionalem Sensor für die 80 % - Kapazität des Behälters

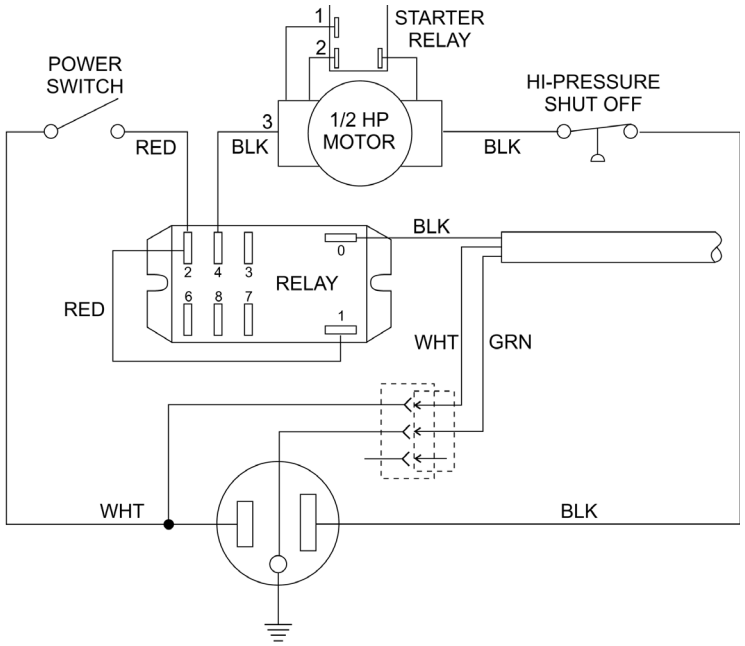

Kühlmittelfluss-Diagramm

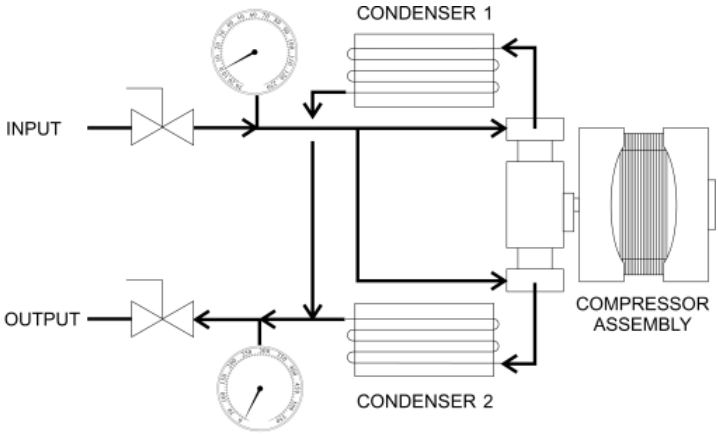

Diagramm der Bauteile

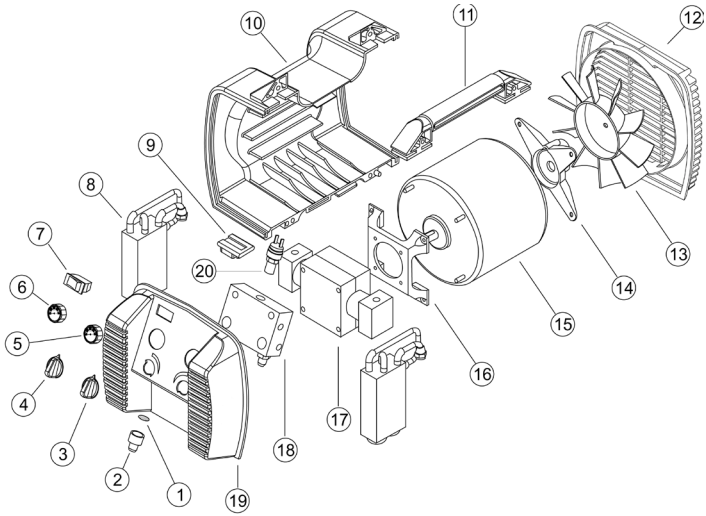

1. Schmutzsieb
2. Siebgehäuse
3. Auslass-Schalter
4. Einlass-Schalter
5. Auslassmanometer
6. Einlassmanometer
7. Stromschalter
8. Kondensator
9. Fuß
10. Seitliche Bedientafel am Gehäuse
11. Griff
12. Hintere Bedientafel
13. Ventilator
14. Ventilatoren-Getriebe
15. Motor
16. Komp. Befestigung
17. Kompressor
18. Verteilerstation
19. Vordere Bedientafel
20. Hochdruck Schalter

**Appion behält sich das Recht vor, Anderungen am Produkt und an den Spezifikationen ohne Benachrichtigung vorzunehmen.